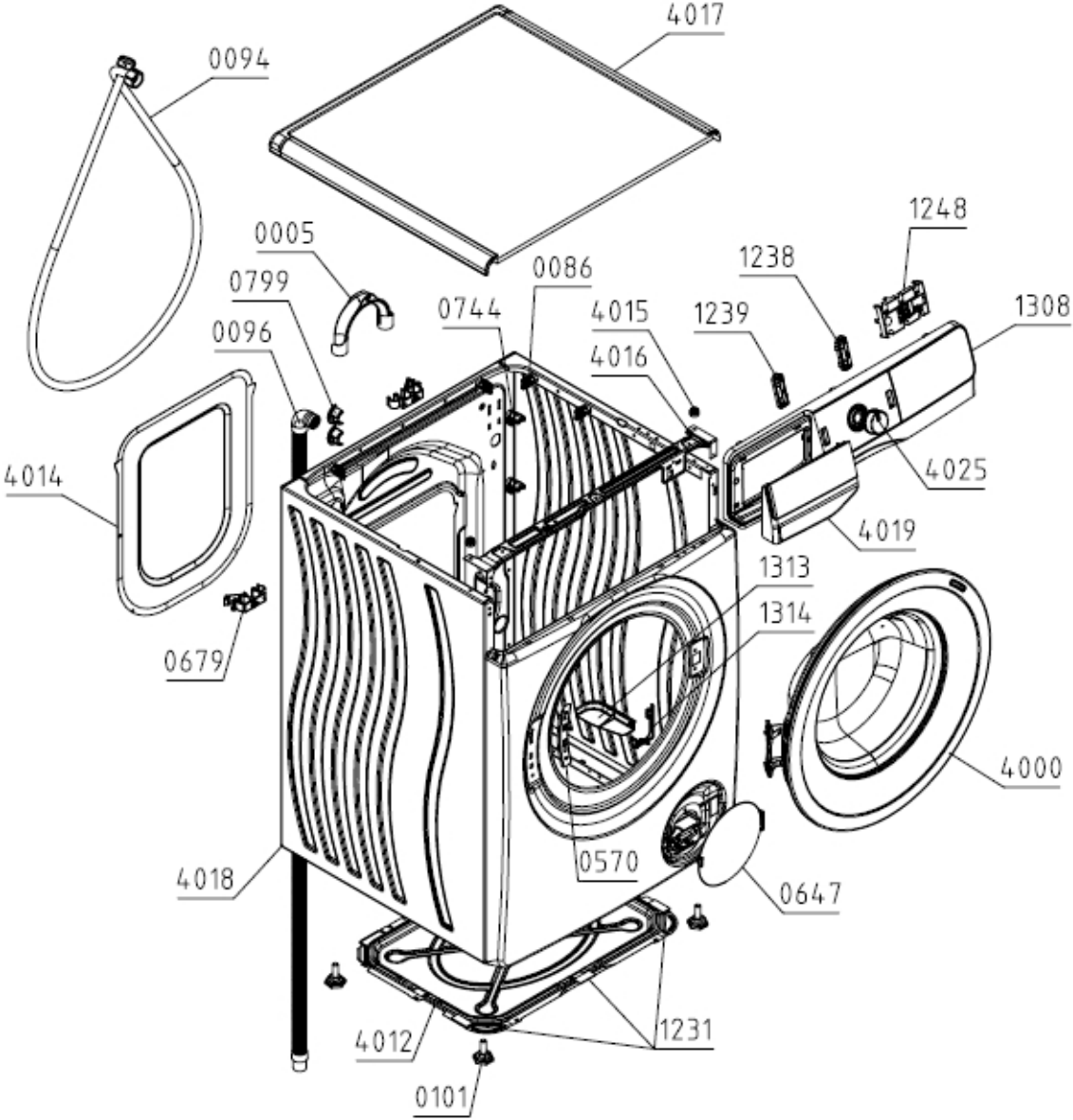
4017
0094
1248
0005
1238
0086
0799
0744
4015
1239
1308
0096
4016
4014
4025
4019
1313
1314
0679
4000
0570
4018
0647
1231
4012
0101

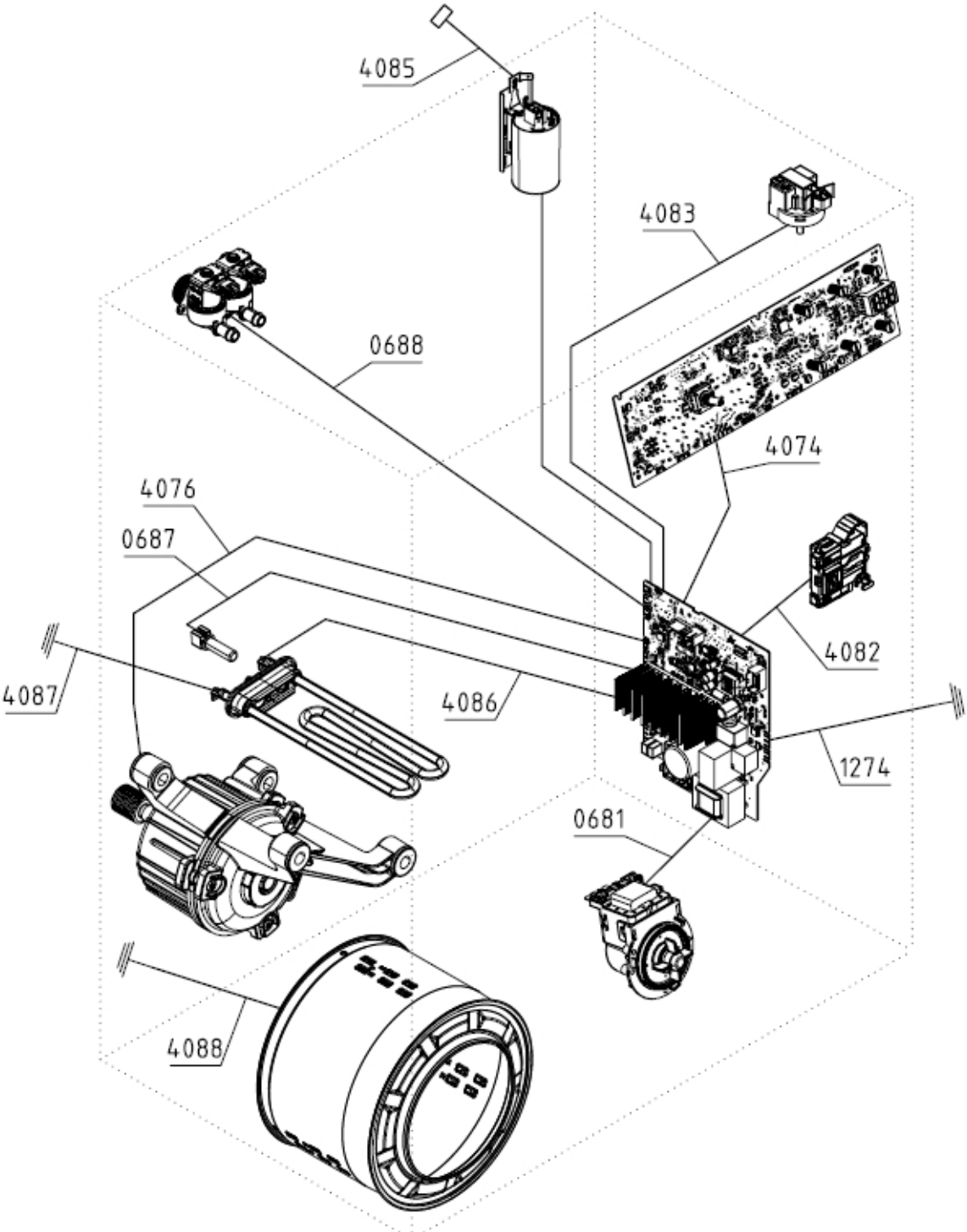
4085
4083
0688
4074
4076
0687
4082
4087
4086
1274
0681
4088

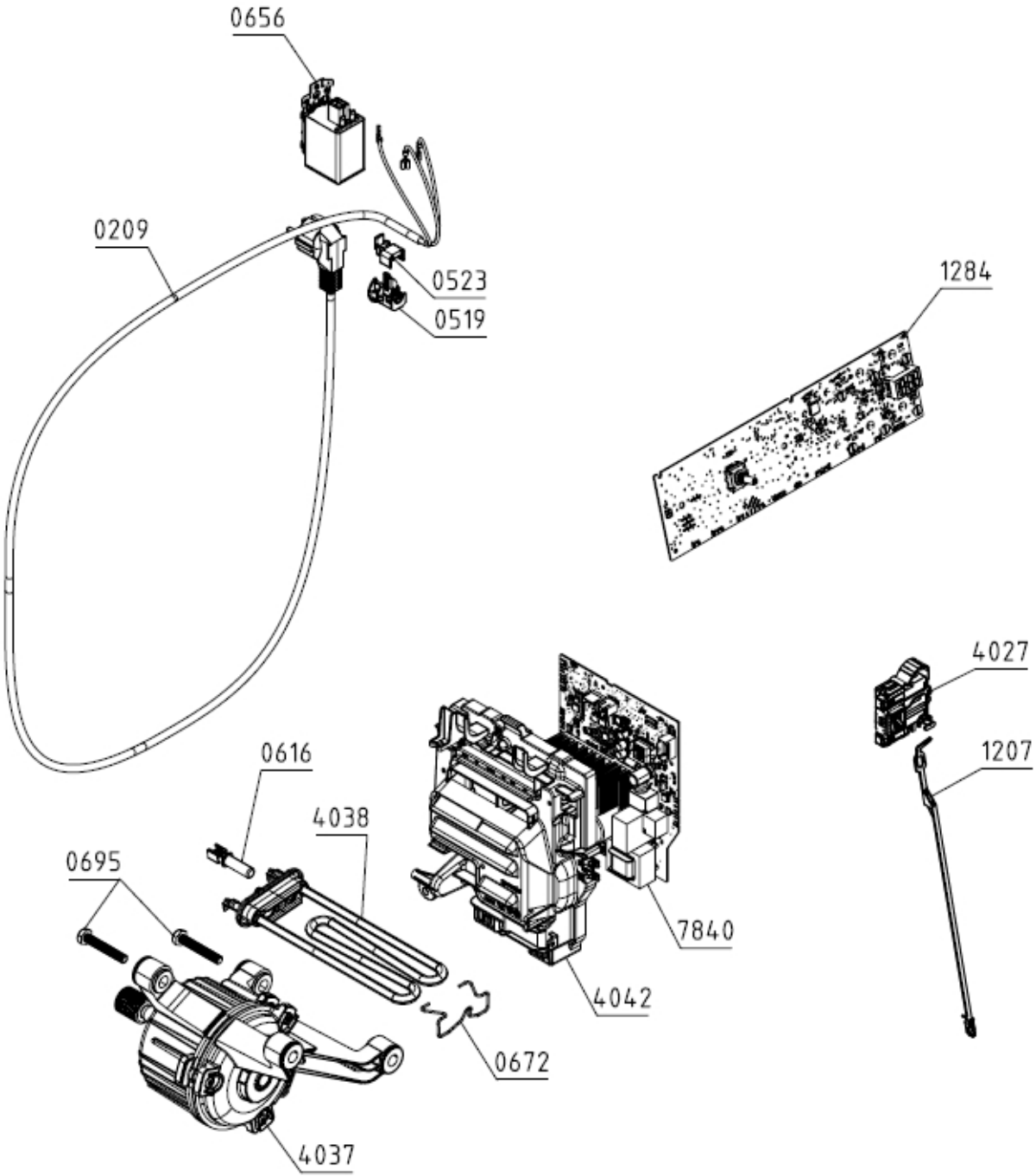
0656
0209
0523
0519
1284
4027
1207
0616
4038
0695
7840
4042
0672
4037

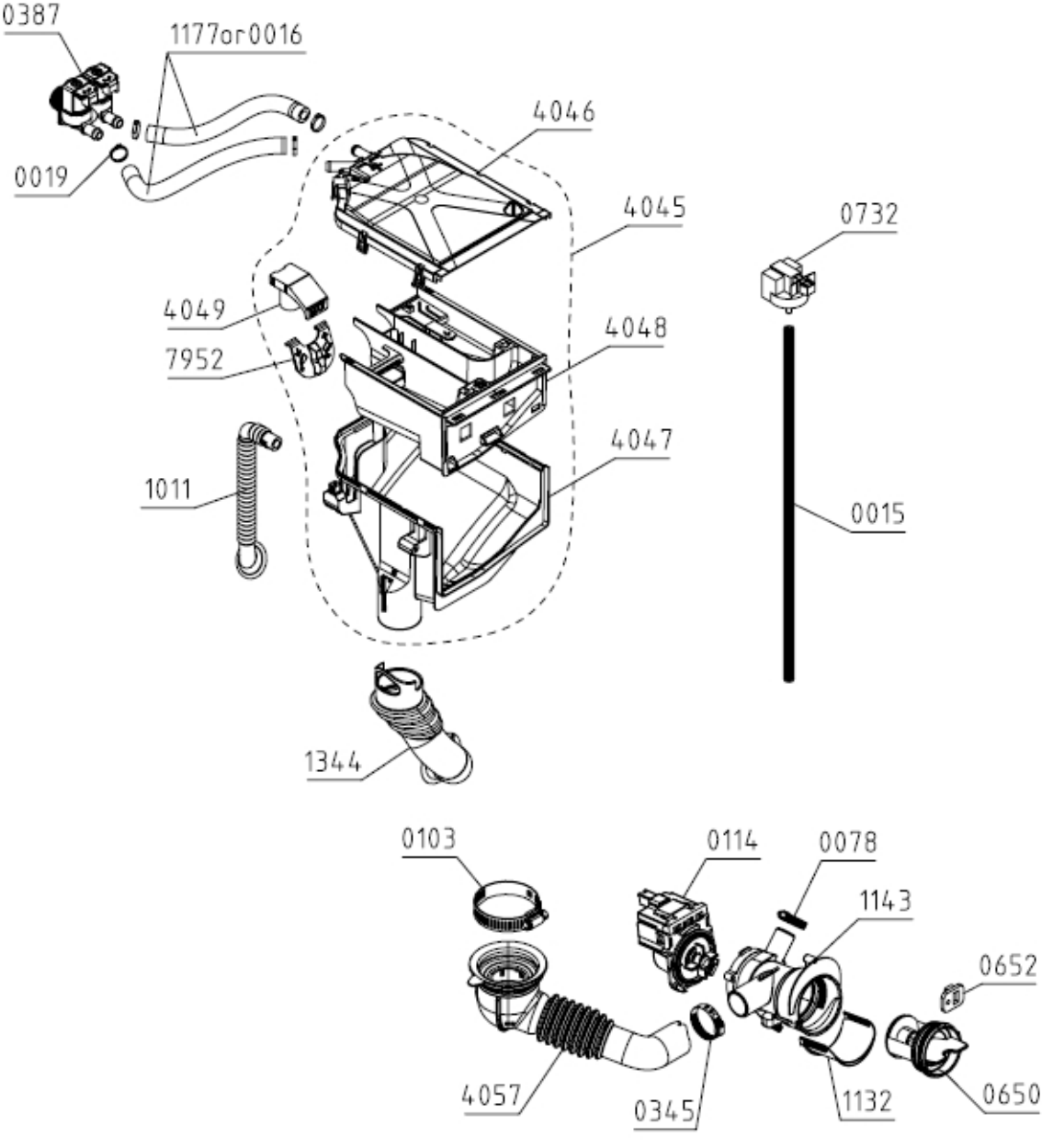
0387
1177or0016
0019
4046
4045
0732
4049
7952
4048
4047
1011
0015
1344
0103
0114
0078
1143
0652
4057
0345
1132
0650

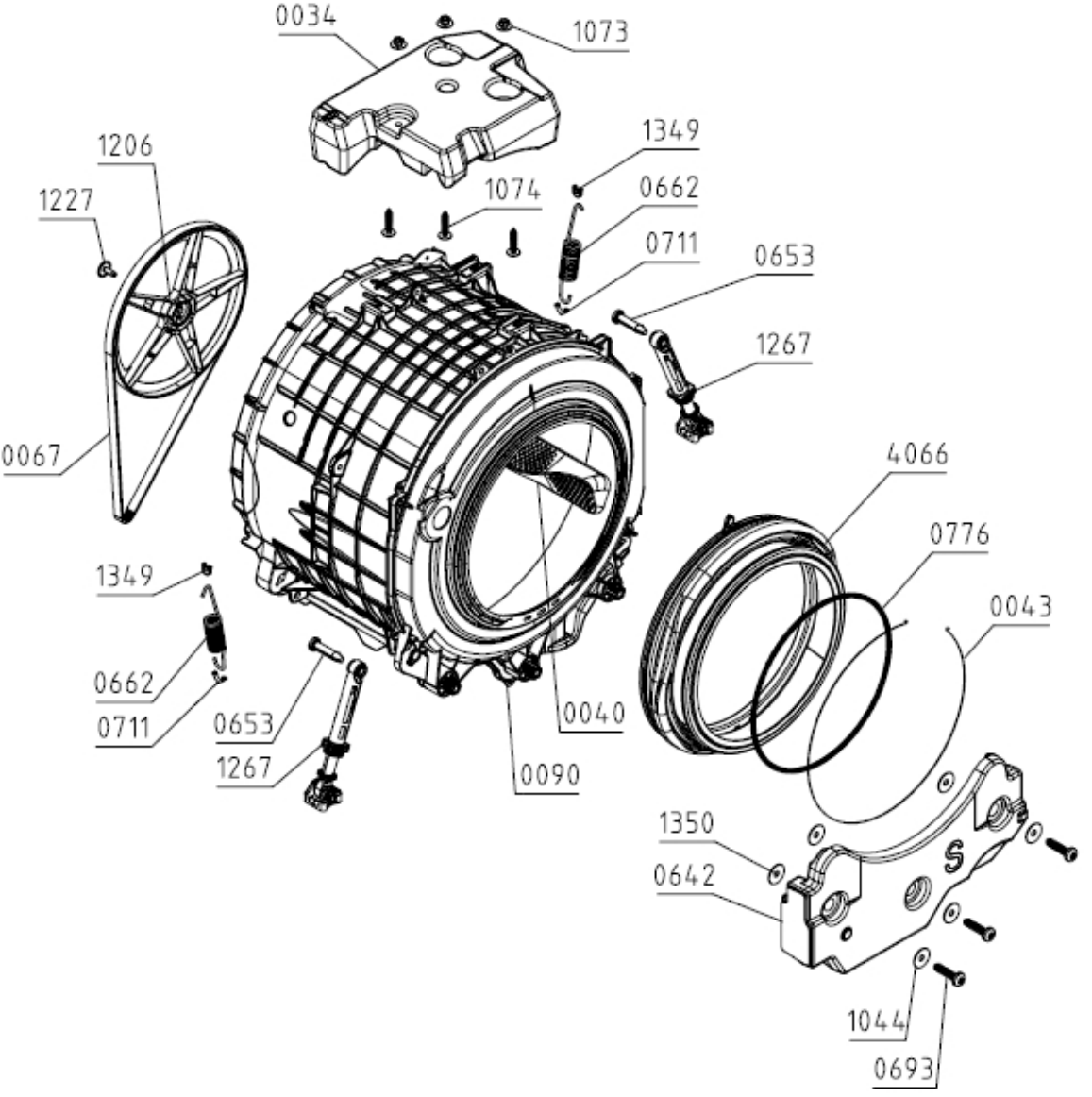
0034
1073
1206
1349
1227
1074
0662
0711
0653
1267
0067
4066
0776
1349
0043
0662
0711
0653
0040
1267
0090
1350
0642
1044
0693